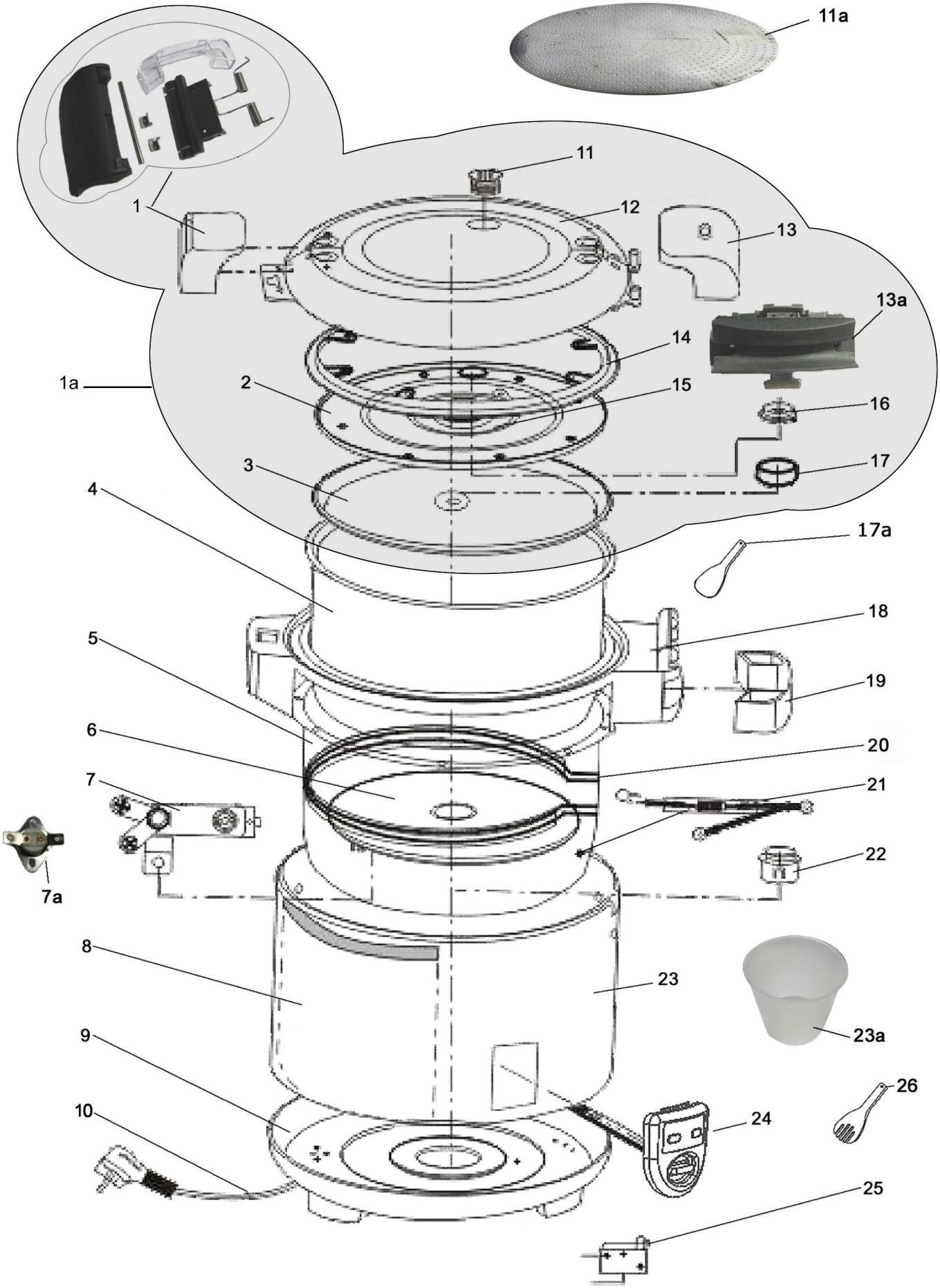

Bartscher	Reiskocher für 25 - 40 Personen Artikel-Nr.: A150.513	Explosionszeichnung 09.02.2009	Seite 1/2

Pos.	Artikelbeschreibung	Description of item	Artikel Nr./Item No.
1a	Deckel komplett	complete lid	A015051317
1	Scharniersatz mit Griff	hinge-set with handle	A015051310
2	Hitzeschutz	radiate heating plate	Auf Anfr./On req.
3	Innere Abdeckung zum Deckel	Inner lid cover	Auf Anfr./On req.
4	Einsatztopf	inner pot	A01505132
5	Inneres Gehäuse	inner housing	Auf Anfr./On req.
6	Heizplatte	heating plate	A01505139
7	Thermostat	thermostat	A01505136
7a	Temperatursicherung	temperature securing	A01505140
8	Wärmeisolierung	thermos cotton	Auf Anfr./On req.
9	Boden	bottom	Auf Anfr./On req.
10	Anschlusskabel	power cord	Auf Anfr./On req.
11	Dampfauslass	outlet	A01505133
11a	Silikoneinlage	silicon-layer	A01505131
12	Äussere Abdeckung zum Deckel	cover lid	Auf Anfr./On req.
13	Griff	handle	A015051313
13a	Verschluss für Deckel	fixing lid	A01505134
14	Dichtung für Deckel	sealing	A01505137
15	Deckelheizung	lid heater	Auf Anfr./On req.
16	Verdichtungsdruck	packing pressure	Auf Anfr./On req.
17	Feder	inner lid spring	Auf Anfr./On req.
17a	Reislöffel	rice spoon	01505202
18	Mittelstück	middle part	A015051314
19	Sammelbehälter	dew collector	A015051315
20	Heizungsdraht	wire heater	Auf Anfr./On req.
21	Hauptschalter	cut out	A01505135
22	Druckschalter	temperature control	A015051341
23	Gehäuse	body	Auf Anfr./On req.
23a	Messbecher	cup	A015051312
24	Bedienblende	control panel	A015051316
25	Mikroschalter	micro switch	Auf Anfr./On req.
26	Rührlöffel	fork	A01505138